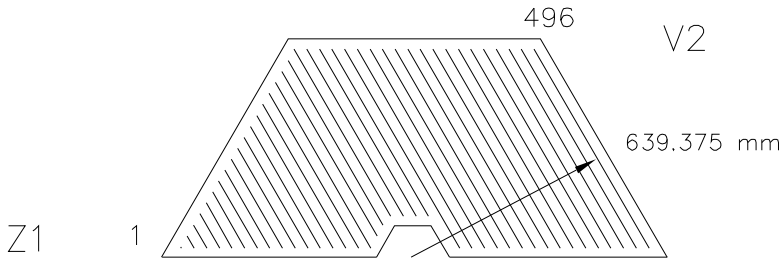

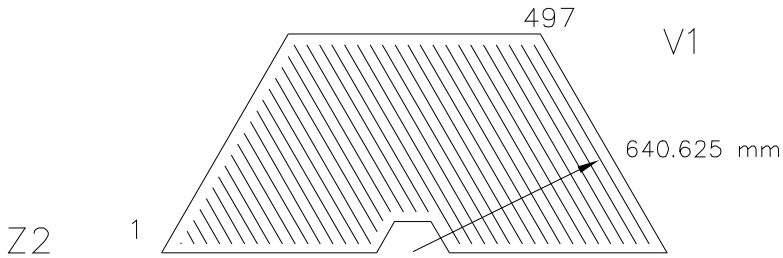

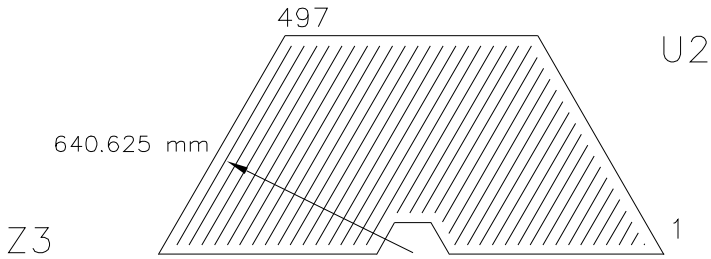

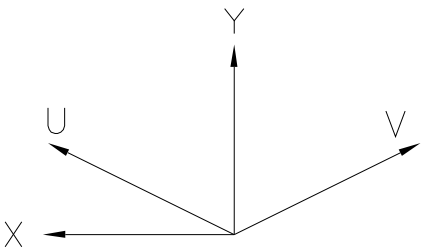

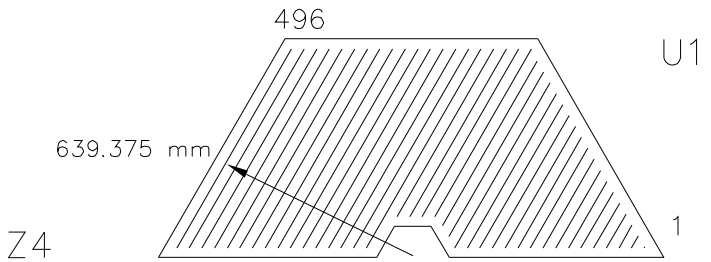

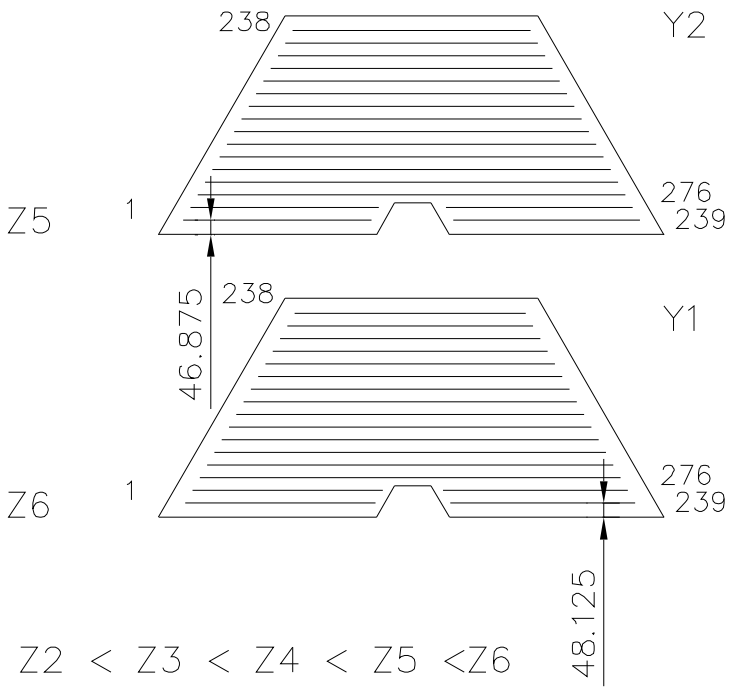

Number and position of wires for upper half of BPC

Z1 < Z2 < Z3 < Z4 < Z5 <Z6

Numb-posit-wires